KÖHR Handels-GmbH

GramForce™ Greifer

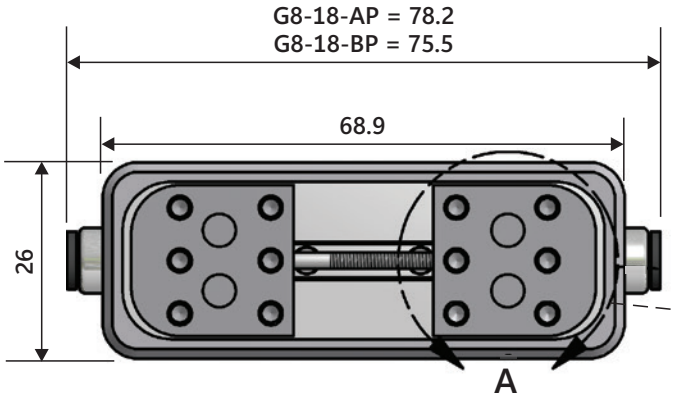

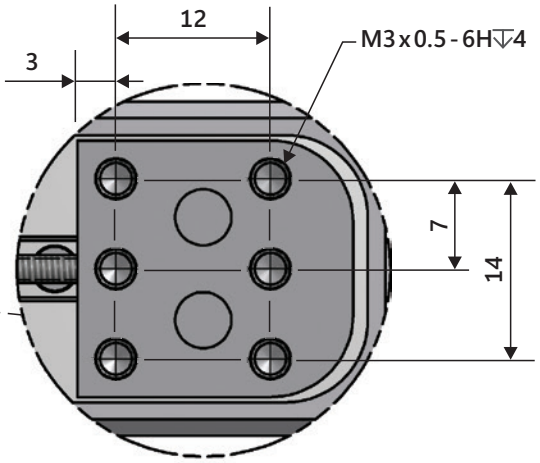

Details: Montageplatte

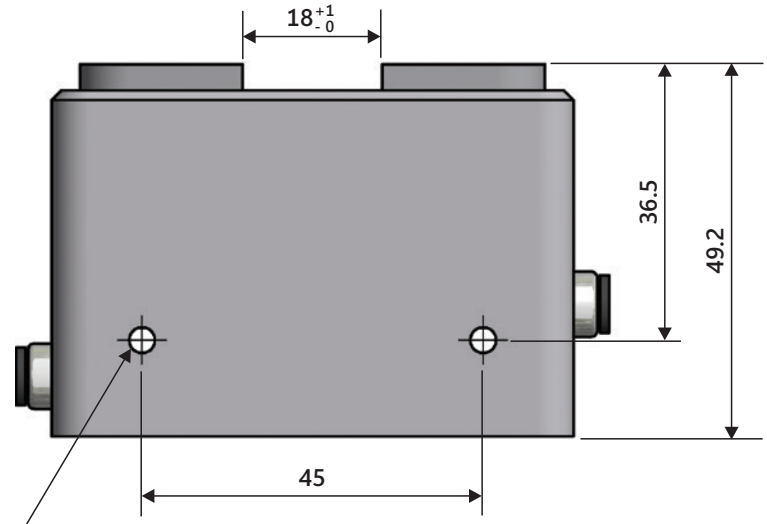

Installation: Steckanschluss
G8-18-AP: 4 mm (5/32") Schlauchaußen-Ø
G8-18-BP: 3.2 mm (1/8") Schlauchaußen-Ø

Ø 3.4 mm, 2 x Befestigungsbohrungen
2 St. Schrauben M3 x 0.5 x 30 lang und 0.5 mm Unterlegscheiben im Lieferumfang enthalten

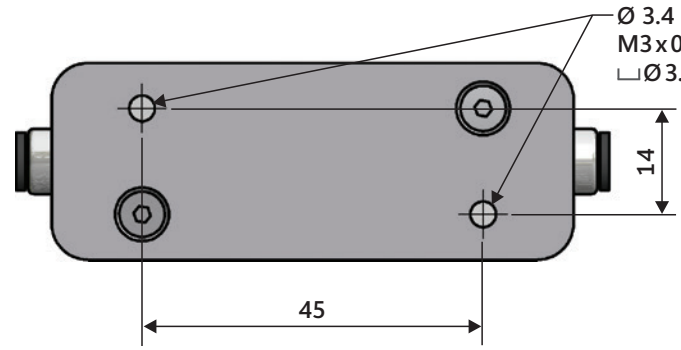

Köhr Handels GmbH
Schichtstraße 16
84464 Waldkraiburg Germany

Phone: int. + 49 / (0)8638 / 8464-0
Fax: int. + 49 / (0)8638 / 4825

e-mail: info@koehr.de
Internet: http://www.koehr.de